LEDINPOOL SEAMAID

FR / MINI PROJECTEUR IMMERGE A LED, 500866
EN / UNDERWATER MINI LED PROJECTOR, 500866
ES / MINI PROYECTOR SUBACUATICO DE LED, 500866
IT / MINI PROIETTORE SUBACQUEO A LED, 500866
DE / LED UNTERWASSER MINI-SCHEINWERFER, 500866

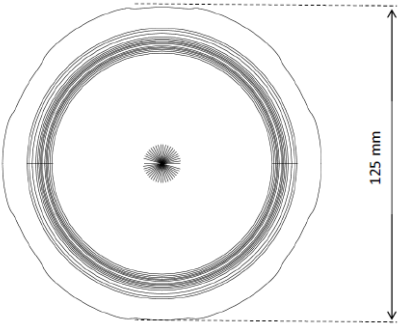

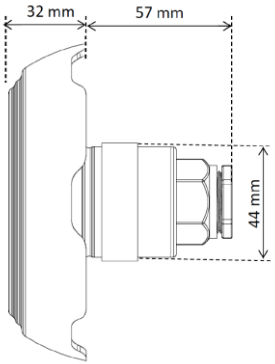

MANUEL D'INSTALLATION & D'ENTRETIEN
INSTALLATION & MAINTENANCE MANUAL
MANUAL DE INSTALACION Y MANTENIMIENTO
MANUALE DI INSTALAZIONE E MANUTENZIONE
MONTAGE- & WARTUNGSHANDBUCH

Products Certified by TÜVRheinland

RoHS REACH

CE

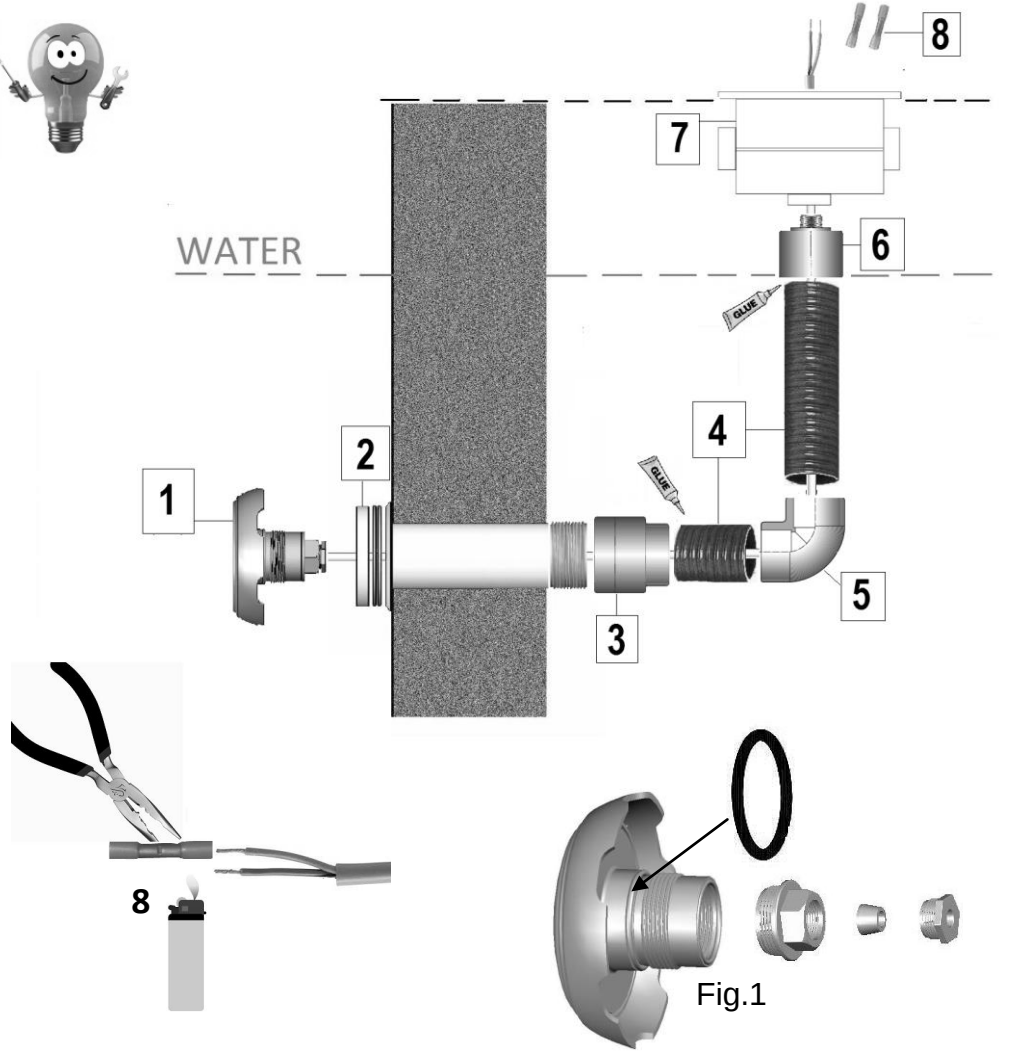

	FR	EN	IT	ES	DE
1	Projecteur	Projector	Proiettore	Proyector	Scheinwerfer
2	Prise balai 1,5′	Vacuum fitting 1,5′	Presa Spazzola 1,5′	Boquilla de aspiración 1,5′	Sauganschluß 1"1/2
3	Adaptateur F50/F2″	F50/F2″ adapter	Riduttore F50/F2″	Adaptador F50/F2″	Adapter F50/F2"
4	Tube étanche	Waterproof tube	Tubo stagno	Tubo estanco	Wasserdichter Schutzschlauch
5	Coude PVC F50/F50	PVC Elbow F50/F50	Codo PVC F50/F50	Gomito PVC F50/F50	PVC Winkelstück F50/F50
6	Adaptateur F50/F3/4″	F50/F3/4″ adapter	Riduttore F50/F3/4″	Adaptador F50/F3/4″	Adapter F50/F3/4"
7	Boite connexion	Junction box	Scatola di derivazione	Caja de conexiones	Verteilerdose
8	Connecteur rétractable	Heat shrink connector	Connetorre retrattile	Conector retráctil	Einziehbaren Steckverbinder

IMPORTANT : ce manuel d'instructions contient des informations de première importance sur les mesures de sécurité à adopter au moment de l'installation et de la mise en service. Il est donc important de lire les instructions avant de commencer le montage et la mise en marche. Conservez ce manuel pour de futures consultations.
Le non respect des instructions de ce manuel pour l'installation, la mise en marche et la maintenance du produit, relève le fabricant ou le distributeur de toute responsabilité face aux éventuels dommages causés aux personnes, au produit ou au reste de l'installation, et entrainera la perte de la garantie.

1. VERIFIEZ LE CONTENU DE L'EMBALLAGE

- ☑ Projecteur à LED ~12V avec câble 2x1,5 mm² type HO7RNF de 2 mètres
- ☑ Sachet avec bouchon à visser, presse étoupe, joint silicone et 2 joints toriques noirs
- ☑ Manuel d'installation et d'entretien

2. INFORMATIONS GENERALES

Ce projecteur a été conçu pour être utilisé en immersion en eau douce. Il s'agit d'un luminaire de classe III avec une tension de sécurité très basse de ~12V. La source lumineuse n'est pas remplaçable. En cas de défaillance, il faut remplacer tout le projecteur. Ce projecteur a un degré de protection IP68 et doit être installé à une profondeur maxi de 1 mètre. Ce projecteur est également conforme aux normes internationales de sécurité des luminaires, en particulier à la norme EN 60598-2-18, luminaires pour piscines. Ce projecteur devra être raccordé à un câble d'alimentation d'une section minimale de 2x1mm².

3. INSTALLATION

Pour une installation correcte, la prise de courant du projecteur devra posséder un dispositif de protection par courant résiduel avec une intensité maximale de 30mA. Ce projecteur sera raccordé uniquement à un **transformateur isolant de sécurité à bobinage double** et d'une tension de sortie maximale de ~12V. Un autre type de transformateur est interdit.
La puissance de ce transformateur sera toujours supérieure à la puissance totale des projecteurs connectés.
Le projecteur doit être placé sur la paroi de la piscine à une profondeur maximale de 1 mètre.
L'installation nécessite une prise balai dédiée de 1,5'' raccordée à une traversée de paroi de 200-300 mm, une boite de connexion hors d'eau et un tube étanche pour le passage du câble.
Le fabricant n'est aucunement responsable du montage, de l'installation ou de la mise en marche suite à toute manipulation ou rajout de composants électriques non produits par lui.

4. MONTAGE et REMPLACEMENT

Avant toute installation, il est important de vérifier que la piscine soit équipée d'une prise balai 1''1/2 compatible avec le principe de fixation. La traversée de paroi support devra correspondre au type de structure employé afin de garantir une parfaite étanchéité dans le bassin. Ne pas utiliser dans une piscine à paroi souple ou autoportante. La traversée de paroi sera reliée de façon étanche par une gaine électrique à une boite de connexion de surface. Le câble du projecteur passera à travers cette gaine jusqu'à la boîte de connexion dans lequel il sera raccordé au circuit d'alimentation électrique.

- Avant toute opération, coupez l'alimentation électrique ~12V en provenance du transformateur
- Installez le joint torique noir adapté à la prise balai au niveau du filetage arrière (Fig.1)
- Passez le joint silicone sur le câble et vissez à fond le presse étoupe avec un outil adapté
- Passez le câble à travers la traversée de paroi et la gaine étanche jusqu'à la boîte de connexion et tendez-le
- **Ne coupez pas le câble**, laissez-le en réserve dans la boite de connexion pour permettre le remplacement éventuel du projecteur hors d'eau
- Vissez le projecteur à la main jusqu'à serrage complet contre la prise balai
- Connectez le câble au circuit d'alimentation ~12V dans la boîte de surface avec les connecteurs étanches
- Rétablissez l'alimentation électrique ~12V, le projecteur s'allume

5. ENTRETIEN

Ce projecteur ne requiert aucune sorte d'entretien. En cas de mauvais fonctionnement, contactez notre service client ou celui de votre revendeur.

6. UTILISATION

Ce projecteur à LED s'utilise comme une lampe à incandescence traditionnelle. La commande s'effectue depuis l'interrupteur général marche/arrêt du tableau électrique. En option, il est possible de raccorder un module de commande radio ~12V de la même marque.
Le système propose 16 programmes avec 11 couleurs fixes et 5 ambiances automatiques. Le contrôle s'effectue manuellement par coupure du courant. Chaque coupure rapide (moins de 2 secondes) fait passer au programme suivant. Après une coupure de plus de 10 secondes, le rallumage conservera le dernier programme utilisé.

7. AVERTISSEMENTS DE SECURITE

- **Avant toute opération, il faut débrancher le projecteur du réseau électrique**
- **Tout raccordement électrique doit être effectué hors d'eau**
- **Ne pas manipuler les pieds mouillés**
- **Il faut respecter les normes de prévention des accidents en vigueur**
- **Il faut en particulier respecter les normes IEC 364-7-702 : INSTALLATIONS ELECTRIQUES A L'INTERIEUR DES BATIMENTS. INSTALLATIONS SPECIALES. PISCINES.**
- **Les personnes chargées du montage doivent avoir la qualification requise pour ce genre de travail**

8. GARANTIE

Le mini projecteur à LED est garanti contre tout défaut de matière et/ou de fabrication (composants électroniques) pendant une durée de 2 ans à compter de la date de livraison. (Justificatif à conserver)
Le projecteur n'est pas garanti contre la casse provenant d'un choc externe, de court circuit ou de vissage excessifs, ni contre les surtensions électriques dues au réseau d'alimentation principal. (Voir dans ce cas le contrat d'assurance de l'habitation)
Cette garantie est conditionnée au strict respect de la notice de montage et d'entretien. Au titre de cette garantie, la seule obligation incombant au fabricant ou au distributeur sera, au choix de l'un d'eux, le remplacement gratuit ou la réparation du produit ou de l'élément reconnu défectueux par leur service après-vente. Tous les autres frais seront à la charge de l'acheteur. Pour bénéficier de cette garantie, tout produit doit être soumis au préalable au service après-vente du fabricant ou du distributeur, dont l'accord est indispensable pour tout remplacement ou toute réparation.
La garantie ne joue pas en cas de vice apparent. Sont également exclus les défauts et détériorations provoqués par l'usure normale, les défectuosités résultant d'un montage et/ou d'un emploi non conformes, et les modifications du produit réalisées sans le consentement écrit et préalable du fabricant.

9. INFORMATION ENVIRONNEMENTALE

Conformément à la Directive Européenne 2002/96/CE, concernant les déchets d'équipement électriques et électroniques (DEEE), le consommateur doit retourner le produit usagé aux points de collecte prévus à cet effet.

IMPORTANT : This instruction manual includes essential information on the safety measures to be implemented for installation and start-up. It is important to read these instructions before beginning installation and start-up. Keep this manual for future reference.
Failure to comply with the instructions given by the manufacturer in this manual regarding installation, operational start up and maintenance of the product exonerates the manufacturer or the distributor from any liability for damages affecting persons, the concerned product or the other installations, and shall void the guarantee.

1. VERIFY THE CONTENT OF THE PACKING

- ☑ ~12V LED projector with 2 meters of 2x1,5 mm² HO7RNF cable type
- ☑ Bag with cork to be screwed, gland, silicone gasket for cable and 2 black circular gaskets
- ☑ Manual of installation and maintenance

2. GENERAL CHARACTERISTICS

This projector has been designed to be used immerged in fresh water. It is a Class III electric apparatus with very low safety voltage ~12V. The light source of this projector is not replaceable; when the light source reaches its end of life, the whole luminaire shall be replaced. This projector complies with IP68 degree of protection at a nominal immersion depth of 1 meter. This projector complies with international standards for lights, especially the EN 60598-2-18 standards, lights for swimming pools and similar applications. This projector must be connected to a power supply cable with a minimum section of 2x1mm².

3. INSTALLATION

For a correct installation, the power socket which feeds the installation lamp will have to possess a device of protection by residual current with a maximal intensity of 30mA.
This projector will be only connected to a ~12V security transformer with double winding. Another type of transformer is prohibited.
The power of this transformer will be always higher than the power of all projectors connected.
The projector must be placed on the wall of the swimming pool at a maximal depth of 1 meter.
The installation requires a dedicated 1,5' vacuum fitting linked to a 200-300 mm wall crossing, a tube and a connexion box located upper the water level to guarantee the water proofing of the pond.
The projector cable will cross the vacuum fitting and be connected to the junction box.
The manufacturer is not responsible in any circumstances for assembly, installation or start-up of any electric components which have been inserted or handled at locations other than its own premises.

4. ASSEMBLY and REPLACEMENT

Before installing the projector, it is important to provide a 1"1/2 vacuum fitting compatible with the screwing method.
Be sure that the wall inlet corresponds to the type of pool structure and does not leak. Do not use in an above ground pool with flexible wall.
The wall inlet must be connected to a junction box by a waterproof conduit.
The cable must pass through the conduit and connect to a ~12V power supply in a connection box.

- Before any operation, turn OFF the power supply to the projector
- At the back of the projector, install the black gasket with the size adapted to the vacuum fitting model (Fig.1)
- Put the silicone gasket on the cable and screw tightly the gland with an adapted
- Pass the cable through the inlet fitting, the waterproof conduit to the junction box and tight it up
- **Do not cut the cable**, keep it in the junction box to allow a further replacement of the projector on a dry place on the edge of the swimming pool
- Screw on the projector with hand to a complete blockage against the vacuum fitting
- Connect the cable to the power supply in the junction box(2) using waterproof connectors
- Switch the power "ON"

5. MAINTENANCE

This projector does not require any type of maintenance work. In case of improperly working, please contact our customer service or the customer service of our dealer.

6. OPERATION

This LED projector is used as a traditional incandescent lamp.
The driving mode is given by the On/Off interrupter in the electric panel.
An optional ~12V radio remote controller of the same brand can be installed.
The system offers 16 programs including 11 static colours and 5 automatic modes.
The control is made manually by short cuts of the current. Each fast cut of the current (less than 2 seconds) makes change the programs. After leaving the lamps OFF for over 10 seconds, switch ON restarts from the last program used.

7. SAFETY WARNINGS

- **Before any operation ensures that the main power supply is turned OFF**
- **All electrical connections must be made out of water**
- **Do not handle with wet feet**
- **Comply with the current standards regarding accident prevention**
- **In this regard, the IEC 364-7-702 standards must be observed : WIRING IN BUILDINGS, SPECIAL WIRING, SWIMMING POOLS.**
- **The persons in charge of the assembly of this product must have the qualification required for this kind of work.**

8. GUARANTEE

The mini LED projector is guaranteed 24 months against any material and/or manufacture defect (electronic components) from the date of delivery. (Keep the purchase invoice/receipt)
The projector is not guaranteed against problems coming from external shock, electric short-circuit or excessive screwing. The product is not guaranteed against electrical excessive voltage coming from the external power supply. (In this case, refer to the house insurance coverage)
This guarantee is conditioned with the strict respect of these instructions of assembly and maintenance. Under this guarantee, the only obligation falling on the manufacturer or distributor will be the free replacement or repair of the product or the element found defective by their after sale services. All the other expenses will be the responsibility of the purchaser. For any replacement or repair, the product must be subjected to an inspection to the after-sales service of the manufacturer or distributor.
The guarantee does not play in the event of apparent vice.
The defects and deteriorations caused by the fair wear and tear, the defects resulting from a wrong assembly and/or employment, and the modifications of the product carried out without the written and preliminary assent of the manufacturer are all also excluded.

9. ENVIRONMENTAL INFORMATION

In accordance with the European Directive 2002/96/CE, concerning the electric and electronic component scrap (EEED), the consumer must turn over the used product to the collect points envisaged to this end.

IMPORTANTE: este manual de instrucciones contiene informaciones de primera importancia sobre las medidas de seguridad que hay que adoptar en el momento de la instalación y la puesta en funcionamiento. Por eso es importante leer las instrucciones antes de comenzar el montaje y la puesta en marcha. Conserve este manual para futuras consultas.
El incumplimiento de las instrucciones de este manual para la instalación, la puesta en marcha y el mantenimiento del producto, levanta el fabricante y el distribuidor de toda responsabilidad frente a los daños eventuales causados a las personas, al producto o al resto de la instalación, y puede causar la pérdida de la garantía.

1. COMPRUEBE EL CONTENIDO DEL EMBALAJE:

- ☑ Proyector de LED ~12V con cable 2x1,5 mm ² de tipo HO7RNF de 2 metros
- ☑ Saquito con piezas que hay que atornillar, aprieta cable, junta de silicona y 2 juntas tóricas negras
- ☑ Manual de instalación y de mantenimiento

2. INFORMACIONES GENERALES

Este proyector ha sido concebido por ser utilizado en inmersión en agua dulce. Se trata de un alumbrado de clase III con una tensión de seguridad muy baja de ~12V. La fuente de luz no es reemplazable. En caso de fallo, sustituir todo el proyector. Este proyector tiene un grado de protección IP68 y debe ser instalado a una profundidad de inmersión máxima de 1 metro. Este proyector está también conforme con las normas internacionales de seguridad de los alumbrados, en particular con la norma EN 60598-2-18, alumbrados para piscinas. Este proyector deberá ser conectado con un cable de alimentación de una sección mínima de 2x1mm².

3. INSTALACION

Para una instalación correcta, el enchufe del proyector deberá poseer un dispositivo de protección por corriente residual con una intensidad máxima de 30mA. Este proyector únicamente será conectado con un transformador aislado de seguridad a enrollamiento doble y de una tensión de salida máxima de ~12V. Otro tipo de transformador es prohibido.
La potencia de este transformador siempre será superior a la potencia total de los proyectores conectados.
El proyector debe estar colocado sobre la pared de la piscina a una profundidad máxima de 1 metro.
La instalación necesita una boquilla de 1,5 " enlazada con un pasamuros de 200-300 mm, una caja de conexión fuera de agua y un tubo estanco para el pasaje del cable.
El fabricante no es responsable de ninguna manera del montaje, de la instalación o de la puesta en marcha después de toda manipulación o añadido de componentes eléctricos non producidos por él.

4. MONTAJE y DESMONTAJE

Antes de toda instalación, es importante verificar que la piscina sea equipada de una boquilla 1 " 1/2 compatible con el principio de fijación. El pasamuros deberá corresponder al tipo de estructura empleada con el fin de garantizar una impermeabilidad perfecta en la piscina. No utilizar en una piscina a pared flexible o auto sustentadora.
El pasamuros será unido de modo estanco por una vaina eléctrica a una caja de conexión de superficie. El cable del proyector pasará a través de esta vaina hasta la caja de conexión en la cual será enlazado con el circuito de alimentación eléctrica.

- Antes de toda operación, corte la alimentación eléctrica ~12V procedente del transformador
- Instale la junta tórica negra adaptada a la boquilla al nivel del fileteado trasero (Fig.1)
- Pase la junta de silicona sobre el cable y atornille a fondo el aprieta cable con un utensilio adaptado
- Pase el cable a través del pasamuros y de la vaina estanca , hacerlo llegar hasta la caja de conexión y estirar
- **No corte el cable**, déjelo en reserva en la caja de conexión para permitir la sustitución eventual del proyector fuera de agua
- Atornillen el proyector a la mano hasta sujeción completa contra la boquilla
- Conecte el cable al circuito de alimentación ~12V en la caja de conexión utilizando unos conectores apropiados
- Restablezca la alimentación eléctrica ~12V, el proyector se enciende.

5. MANTENIMIENTO

Este proyector no requiere ningún tipo de mantenimiento. En caso de mal funcionamiento, póngase en contacto con nuestro servicio al cliente o el de su revendedor.

6. UTILISACION

Este proyector de LED se utiliza como una lámpara a incandescencia tradicional. El control se efectúa desde el interruptor general marcha / paro del cuadro eléctrico. Opcional, es posible instalar un módulo de mando radio ~12V de la misma marca.

El sistema propone 16 programas con 11 colores fijos y 5 ambientes automáticos. El control se efectúa manualmente por corte de la corriente. Cada corte rápido (menos de 2 segundos) hace pasar al programa siguiente. Después de un corte de más de 10 segundos, al encender conservará el último programa utilizado.

7. ADVERTENCIAS DE SEGURIDAD

> Antes de toda operación, hay que desconectar el proyector de la red eléctrica
> Todas las conexiones eléctricas deben realizarse fuera del agua
> No manipular con los pies mojados
> Hay que respetar las normas de prevención de los accidentes vigentes
> Hay en particular que respetar la norma IEC 364-7-702: INSTALACIONES ELÉCTRICAS EN EL INTERIOR de edificios. INSTALACIONES especiales. PISCINAS.
> Las personas encargadas del montaje deben tener la calificación requerida para esto género de trabajo

8. GARANTIA

Este mini proyector de LED esta garantizado contra todo defecto de material y/o fabricación (componentes electrónicos) durante un período de 2 años a partir de la fecha de entrega. (Conservar la factura)

No se garantizan contra la rotura procedente de un choque externo, cortocircuito o atornillamiento excesivos, ni contra las sobré tensiones eléctricas debidas a la red de alimentación principal. (Véase en ese caso el contrato de seguro de la vivienda).

Esta garantía se condiciona al estricto respeto de las instrucciones de montaje y mantenimiento.

De conformidad con esta garantía, la única obligación que incumbe al fabricante o a su distribuidor será, a la elección de uno de ellos, la sustitución gratuita o la reparación del producto o el elemento reconocido defectuoso por sus servicios. Todos los demás gastos estarán a cargo del comprador.

Para beneficiarse de esta garantía, todo producto debe presentarse de antemano al servicio postventa del fabricante o del distribuidor, cuyo acuerdo es indispensable para toda la sustitución o toda reparación.

La garantía no será efectiva en caso de desperfecto aparente. También se excluyen los defectos y deterioros causados por el uso normal, los defectos resultados de un montaje y/o de un empleo no conforme, y las modificaciones del producto realizadas sin el consentimiento escrito y previo del fabricante.

9. INFORMACION MEDIOAMBIENTALES

De acuerdo con la Directiva Europea 2002/96/CE, por lo que se refiere a los residuos de equipamientos eléctricos y electrónicos (DEEE), el consumidor debe dejar el producto usado en los puntos de recogida previstos a tal efecto.

IMPORTANTE: **questo manuale d'struzioni contiene delle notizie di prima importanza sulle misure di sicurezza da adottare al momento dell'installazione e della messa in servizio. È importante di leggere le istruzioni prima di cominciare il montaggio e di far funzionare il prodotto. Conservate questo manuale per le future consultazioni. Il non rispetto delle istruzioni di questo manuale per l'installazione, la messa in servizio e la manutenzione del prodotto, esenta il fabbricante o il distributore di ogni responsabilità di fronte agli eventuali danni causati alle persone, al prodotto o al resto dell'installazione causando la perdita della garanzia.**

1. VERIFICARE IL CONTENUTO DELL'IMBALLAGGIO

- ☑ Proiettore a LED ~12V con cavo 2x1,5 mm² tipo HO7RNF di 2 metri
- ☑ Sacchetto con 2 tappo da avvitare, pressa cavo, 1giunto di silicone 2 giunti neri,
- ☑ Manuale d'installazione e di manutenzione

2. INFORMAZIONI GENERALI

Questo proiettore è stato concepito per essere utilizzato in immersione in acqua dolce. Si tratta di un sistema d'illuminazione di classe III con una tensione di sicurezza molto bassa di ~12V. La sorgente di luce non è sostituibile. In caso di guasto, sostituire l'intero proiettore. Questo proiettore ha un grado di protezione IP68 e deve essere installato ad una profondità massimale di 1 metro. Questo proiettore è anche conforme alle norme internazionali di sicurezza dei sistema d'iluminazione, in particolare alla norma In 60598-2-18, illuminazione per piscine. Questo proiettore deve essere raccordato ad un cavo d'alimentazione di una sezione minimale di 2x1mm².

3. INSTALLAZIONE

Per un'installazione corretta, la presa di corrente del proiettore dovrà possedere un dispositivo di protezione per corrente residua con un'intensità massimale di 30mA. Questo proiettore sarà raccordato unicamente ad un trasformatore isolante di sicurezza con bobinaggio doppio e di una tensione di uscita massimale di ~12V. Un altro tipo di trasformatore è vietato.
la potenza di questo trasformatore sarà sempre superiore alla potenza totale dei proiettori connessi.
Il proiettore deve essere posto sulla parete della piscina ad una profondità massimale di 1 metro.L'installazione necessita una bocchetta d'aspirazione di 1,5 " raccordata ad un passante a muro di 200-300 mm, una scatola di connessione fuori dall'acqua ed un tubo stagno per il passaggio del cavo.
Il fabbricante non è in nessun modo responsabile del montaggio, dell'installazione o del collocamento in marcia seguito ad ogni manipolazione o aggiunta di componenti elettrici non prodotti per lui.

4. MONTAGGIO e SMONTAGGIO

Prima dell'installazione, è importante verificare che la piscina sia dotata di una bocchetta d'aspirazione 1"1 / 2 compatibile con il principio di fissaggio. Il passante a muro deve corrispondere al tipo di struttura utilizzata per garantire una perfetta tenuta stagna del bacino. Da non installare in una piscina con pareti flessibili o autoportante. Il passante a muro sarà collegato di maniera stagna a una guaina elettrica alla superficie con una scatola di derivazione. Il cavo che collega il proiettore passa attraverso questa guaina fino alla scatola di giunzione in cui è collegato al sistema di alimentazione elettrica.

- Prima di ogni operazione, togliere l'alimentazione elettrica ~12V in arrivo dal trasformatore
- Installare il giunto stagno nero adatto alla bocchetta d'aspirazione al livello del filettaggio posteriore (Fig.1)
- Passare il giunto di silicone sul cavo ed avvitare forte il pressa cavo con un utensile adatto
- Passare il cavo attraverso il passante a muro e la guaina elettrica fino alla scatola di giunzione e tenderlo
- **Non tagliare il cavo**, lasciarlo di riserva nella scatola di connessione per permettere il rimpiazzo eventuale del proiettore fuori dall'acqua
- Avvitare il proiettore con le mani, fino al serraggio completo contro la bocchetta d'aspirazione
- Connettere il cavo al circuito d'alimentazione ~12V nella scatole di giunzione con dei connettori a tenuta stagna
- Ristabilire la corrente elettrica ~12V, il proiettore si accende

5. MANUTENZIONE

Questo proiettore non richiede nessuno tipo di manutenzione. In caso di cattivo funzionamento, contattate il nostro servizio clientela o quello del vostro rivenditore.

6. UTILIZZAZIONE

Questo proiettore a LED si utilizza come una lampada ad incandescenza tradizionale. L'ordine d'accensione si effettua dall'interruttore generale del quadro elettrico. In opzione, è possibile raccordare un modulo di comando radio ~12V della stessa marca.
Il sistema propone 16 programmi con 11 colori fissi e 5 ambienti automatici. Il controllo si effettua manualmente per il taglio della corrente. Ogni taglio veloce, meno di 2 secondi, fa passare al seguente programma. Dopo un taglio di più di 10 secondi, il proiettore conserverà l'ultimo programma utilizzato.

7. AVVERTENZE DI SICUREZZA

- **Prima di qualsiasi operazione, si sconnetta il proiettore dalla rete elettrica**
- **Tutti i collegamenti elettrici devono essere fatti fuori dall' acqua**
- **Non manipolare con i piedi bagnati**
- **Bisogna rispettare le norme in vigore di prevenzione degli incidenti**
- **Bisogna rispettare in particolare la norma IEC 364-7-702: INSTALLAZIONI ELETTRICHE ALL'INTERNO DEGLI EDIFICI. INSTALLAZIONI SPECIALI. PISCINE.**
- **Le persone incaricate del montaggio devono avere la qualifica richiesta per questo genere di lavoro**

8. GARANZIA

Questo mini proiettore a led é garantito contro tutti i difetti di materiale e/o di fabbricazione (Componenti elettrici) per una durata di 2 anni a partire dalla data di consegna (Conservare la fattura). Il proiettore non é garantito in caso di rottura dovuta a un choc esterno, di un corto-circuito o di un avvitamento eccessivo, nemmeno contro le sovratensioni elettriche dovute alla rete d'alimentazione principale. (Vedere in questo caso il contratto d'assicurazione dell'abitazione).Questa garanzia é condizionata al stretto rispetto della notizia di montaggio e di manutenzione. A titolo di questa garanzia, il solo obbligo che spetta al fabbricante o al suo distributore é la sostituzione gratuita o la riparazione del prodotto o dell'elemento riconosciuto difettoso dai propi servizi. Tutte le altre spese saranno a carico dell'acquirente.Per beneficiare di questa garanzia, qualsiasi prodotto deve essere sottoposto prima di tutto al servizio clientela del fabbricante o del suo distributore, il cui accordo è indispensabile per qualsiasi sostituzione o qualsiasi riparazione.La garanzia non interviene in caso di difetto evidente. Sono anche esclusi i difetti e deterioramenti causati dall'usura normale, i difetti derivando da un assemblaggio e/o da un'utilizzazione non-conforme e da modifiche del prodotto realizzate senza il consenso scritto e preliminare del fabbricante.

9. INFORMAZIONE AMBIENTALISTA

Conformemente alla direttiva europea 2002/96/CE, relativa ai rifiuti d'attrezzatura elettrici ed elettronici (DEEE), il consumatore deve ritornare il prodotto nei punti di raccolta previsti a questo scopo.

WICHTIG: Diese Betriebsanleitung enthält sehr wichtige Informationen bezüglich der Sicherheitsmaßnahmen, die bei der Installation und der Inbetriebnahme zu beachten sind. Daher müssen die Anweisungen vor der Montage und Inbetriebnahme unbedingt durchgelesen werden. Dieses Handbuch bitte für spätere Einsichtnahmen aufbewahren.
Die Nichteinhaltung der Anweisungen dieses Handbuchs bei der Installation, der Inbetriebnahme und der Wartung des Produkts entbindet den Fabrikanten oder den Händler von jeglicher Haftung in Bezug auf eventuelle Schäden, die an Personen, am Produkt oder an der restlichen Anlage verursacht werden, und führt zum Garantieverlust.

1. DEN VERPACKUNGSINHALT PRÜFEN

- ☑ LED Scheinwerfer ~12V mit 2Meter Kabel 2x1,5 mm² Typ HO7RNF
- ☑ Beutel mit Schraubverschluss, Stopfbuchse, Silikondichtung und 2 schwarzen O-Ringen
- ☑ Montage- und Wartungshandbuch

2. ALLGEMEINE INFORMATIONEN

Dieser Scheinwerfer wurde entwickelt für die Verwendung im Süßwasser. Es handelt sich um ein Leuchtmittel der Klasse III mit einer sehr niedrigen Sicherheitsspannung von ~12V. Die Lichtquelle ist nicht austauschbar. Im Falle des Scheiterns, ersetzen Sie den gesamten Projektor. Dieser Scheinwerfer hat den Schutzgrad IP68 und ist in einer maximalen Tiefe von 1 Meter einzubauen.
Er entspricht ebenfalls den internationalen Sicherheitsnormen für Leuchtmittel, insbesondere der Norm EN 60598-2-18, Leuchtmittel für Schwimmbecken.

3. INSTALLATION

Für eine korrekte Installation muss die Stromversorgung des Scheinwerfers über eine Reststrom-Schutzvorrichtung mit einer maximalen Stromstärke von 30mA verfügen. Dieser Scheinwerfer darf nur an einem **isolierenden Sicherheitstransformator mit Doppelwicklung** und maximaler Ausgangsspannung von ~12V angeschlossen werden. Ein anderer Transformatortyp ist untersagt.
Die Leistung dieses Transformators muss stets höher sein als die Gesamtleistung der angeschlossenen Scheinwerfer.
Der Scheinwerfer wird an der Innenwand des Schwimmbeckens, etwa 400-700 mm unter der Wasseroberfläche montiert. Zur Montage wird ein in eine Wanddurchführung von 200-300 mm eingebauter 1,5“ Sauganschluß, eine Verteilerdose und ein wasserdichter Schlauch zur Kabelführung benötigt.
Der Hersteller ist in keiner Weise verantwortlich für die Montage, die Installation oder die Inbetriebnahme nach einem Fremdeingriff oder die Verwendung von nicht von ihm hergestellten elektrischen Komponenten.

4. MONTAGE und DEMONTAGE

Vor der Installation unbedingt überprüfen, ob das Schwimmbecken mit einem dem Befestigungssystem kompatiblen 1“1/2 Sauganschluß ausgestattet ist. Die Mauerdurchführung muss dem verwendeten Strukturtyp entsprechen, um eine perfekte Dichtheit im Becken zu garantieren. Nicht in einem Schwimmbecken mit flexibler oder selbsttragender Wand benutzen. Die Wanddurchführung wird wasserdicht durch ein Leerrohr mit der Verteilerdose an der Oberfläche verbunden. Das Kabel des Scheinwerfers verläuft durch dieses Leerrohr bis zur Verteilerdose, in der es an die Stromversorgung angeschlossen wird.

.

- Vor jedem Eingriff, die ~12V Stromzufuhr vom Transformator kommend unterbrechen.
- Den dem Sauganschluß angepassten schwarzen O-Ring am hinteren Gewinde anbringen (Abb. 1).
- **Das Kabel nicht abschneiden,** belassen Sie es als Reserve in der Verteilerdose, um das eventuelle Auswechseln des Scheinwerfers außerhalb des Wassers zu ermöglichen.
- Den Scheinwerfer von Hand bis zum Anschlag gegen den Sauganschluß festschrauben.
- Das Kabel an den Stromversorgungskreis ~12V in der Verteilerdose mit dichten Steckern anschließen.
- Die Stromzufuhr ~12V wieder einschalten, der Scheinwerfer leuchtet auf.

5. WARTUNG

Der Scheinwerfer benötigt keinerlei Wartung. Bei einer Betriebsstörung wenden Sie sich bitte an unseren Kundendienst oder den Ihres Händlers.

6. BENUTZUNG

Dieser LED Mini-Scheinwerfer funktioniert wie eine herkömmliche Glühlampe. Er wird ab dem Ein/Aus Hauptschalter an der Schalttafel angesteuert. Als Option kann man ein Funksteuerungsmodul ~12V derselben Marke anschließen.
Das System bietet 16 Programme mit 11 fixen Farben und 5 Farbsequenzen. Die Kontrolle erfolgt manuell anhand der Funkfernbedienung oder durch Stromunterbrechnung. Jede kurze Unterbrechung (weniger als 2 Sekunden) schaltet das nächste Programm ein. Nach einer Unterbrechung von mehr als 10 Sekunden, speichert die Wiedereinschaltung das zuletzt verwendete Programm.

7. SICHERHEITSWARNUNGEN

- **> Vor jedem Eingriff, den Scheinwerfer vom Stromnetz abschalten.**
- **> Alle elektrischen Anschlüsse müssen von Wasser hergestellt werden**
- **> Nicht mit nassen Füssen arbeiten.**
- **> Die geltenden Unfallverhütungsnormen beachten.**
- **> Insbesondere folgende Normen einhalten: IEC 364-7-702: ELEKTRISCHE ANLAGEN IN GEBÄUDEN. SONDERANLAGEN. SCHWIMMBÄDER.**
- **> Die mit der Montage beauftragten Personen müssen über eine für diese Art von Arbeit erforderliche Qualifikation verfügen.**

8. GARANTIE

Auf die fehlerlose Beschaffenheit des Materials und/oder Fabrikationsqualität des LED MINI-Flachscheinwerfers wird eine Garantie für die Dauer von 2 Jahren ab dem Lieferdatum gewährt (Quittung aufbewahren).
Nicht der Garantie unterliegen Bruchschäden durch äußere Einwirkungen (Stöße), Schäden, die durch Kurzschluss oder durch zu festes Verschrauben verursacht werden oder aus elektrischen Überspannungen aus dem Hauptversorgungsnetz resultieren (siehe in diesem Fall den Hausratsversicherungsvertrag).
Voraussetzung für die Garantie ist die strenge Einhaltung des Montage- und Wartungshandbuchs. Die einzige Verpflichtung des Fabrikanten oder des Händlers im Rahmen dieser Garantie beschränkt sich, wahlweise, auf den kostenlosen Ersatz oder die Reparatur des von ihrem Kundendienst als defekt betrachteten Produkts oder Bauteils. Alle anderen Kosten gehen zu Lasten des Käufers. Für die Inanspruchnahme dieser Garantie, muss jedes Produkt zuvor dem Kundendienst des Fabrikanten oder des Händlers vorgelegt werden, dessen Zustimmung für jeden Austausch oder jede Reparatur unerlässlich ist.
Die Garantie gilt nicht im Fall eines offensichtlichen Mangels. Ebenfalls ausgeschlossen sind Fehler und Beschädigungen aufgrund von normalem Verschleiß, Defekte aufgrund einer falschen Montage und/oder Benutzung, und Abänderungen des Produkts, die ohne schriftliche und vorherige Zustimmung des Fabrikanten vorgenommen werden.

9. UMWELTINFORMATION

Gemäß der Europäischen Richtlinie 2002/96/CE bezüglich elektrischer und elektronischer Abfälle (DEEE), muss der Verbraucher das Altprodukt an den hierfür vorgesehenen Sammelstellen entsorgen.

IMPORTANTE: este manual de ordens contém informação de primeira importância sobre segurança para adotar na hora da instalação e algum arranque. É assim importante para ler as ordens antes de começar a assembléia. Conserva este manual de ordens para consultas futuras. O descuido das ordens deste manual para a instalação, o vestindo e a manutenção do produto, ele isenta ou fabricante e o distribuidor de qualquer responsabilidade em frente a possível dano causado às pessoas, no produto ou no resto da instalação, e entrainera a perda da garantia.

1. VERIFIQUE OS CONTEÚDOS DO EMPACOTAMENTO

- ☑ Projetor a LED ~12V com cabo ² de 2x1,5 mm. tipifica HO7 RNF de 2 metros
- ☑ Saco com tampa de rosca, glândula, silicone junta e 2 juntas preto
- ☑ Manual de instalação e manutenção

2. INFORMAÇÃO GERAL

Este projetor foi concebido para ser usado esvaziando em água doce. É sobre um alumbrado de classe III com uma tensão de segurança muito baixa de ~12V. A fonte de luz não é substituível. Em caso de falha, substituir todo o projector. Este projetor é um grau de proteção IP68 e deve ser instalado em uma profundidade máxima de 1 metro. Este projetor também está conforme os padrões internacionais de segurança de alumbrado, em particular no padrão EM 60598-2-18, alumbrado para piscinas.

3. INSTALAÇAO

Para uma instalação correta, a cova de poder do projetor terá que possuir um dispositivo de proteção através de corrente residual com uma intensidade máxima de 30MEU. Este projector só será unido com um **transformador que isola de segurança com sinuoso dobro** e de uma tensão de saída máxima de ~12V. Outro tipo de transformador é proibido.
O poder deste transformador sempre será superior ao poder total dos projectores conectados.
O projetor deve ser colocado na parede da piscina até uma profundidade máxima de 1 metro.
A instalação requer um ponto de vácuo de 1.5"ligado a uma penetração de parede de 200-300 mm, uma caixa de junção fora da água e um tubo fechado para o cabo.
O fabricante não é responsável pela assembléia, para a instalação ou pelo mais adiante vestir para qualquer manipulação ou adição de componentes elétricos não produzido por ele.

4. ASSEMBLÉIA e DEMONTADO

Adiante qualquer instalação, é importante verificar que a piscina seja equipada com uma vassoura levada " compatível 1’1/2 com o princípio de fixação. O cruzamento de apoio de parede terá que corresponder ao tipo de estrutura garantia um estanqueidade perfeito na lagoa. Não use em uma piscina com parede parada flexível ou livre.
O cruzamento de parede será conectado (salto) de um modo apertado por uma cinta elétrica com um manque com conexão de superfície. O cabo do projetor entrará por esta cinta até a caixa de conexão em quem será unido com o sistema de comida elétrico.

- Antes de qualquer operação, corte a provisão de poder ~12V do transformador
- Instale o anel-O preto adaptada à vácuo na linha de trás (Fig.1)
- Espalhe o selo de silicone no cabo e apertar firmemente o prensa com uma ferramenta apropriada Passe o cabo através da montagem na parede, deslize até a caixa de junção e esticá-la
- **Não corte o cabo**, deixe-o na reserva na bainha para permitir a eventual substituição do projetor fora da água
- Aparafuse o suporte até totalmente apertados com a mão contra a vácuo
- Ligue o poder ~12V ao circuito na superfície da caixa com conectores impermeáveis
- Ligue ~12V energia, as luzes do projetor

5. MANUTENÇÃO

Este projetor não requer qualquer tipo de manutenção. No caso de mau funcionamento, contacte nosso atendimento ao consumidor ou a sua loja.

6. USO

Este projector LED é usado como uma lâmpada incandescente tradicional. O controle é através do botão de Apague/ Reacenda o painel elétrico. Opcionalmente, você pode ligar um módulo de controle de rádio ~12V da mesma marca.

O sistema propõe 16 programas com 11 cores fixas e 5 atmosferas automáticas. O controle é manualmente pelo corte da corrente. Todo corte rápido (menos de 2 segundos) fez passagem ao programa seguinte. Depois de um corte de mais de 10 segundos, o reacendimento manterá o último programa usado.

7. ADVERTÊNCIAS DE SEGURANÇA

- **> Adiante qualquer operação, é necessário desconectar o projector da rede de eletricidade**
- **> Todas as conexões elétricas devem ser feitas fora da água**
- **> Não manipule com os pés molhados**
- **> É necessário respeitar os padrões de prevenção de acidente actuais**
- **> É necessário respeitar os padrões em particular IEC 364-7 -702: INSTALAÇÕES ELÉTRICO DENTRO DE EDIFÍCIOS. INSTALAÇÕES ESPECIAIS. PISCINAS.**
- **> As pessoas em custo da assembléia têm que ter a qualificação requerido para este tipo de trabalho**

8. GARANTIA

O projector LED está garantido contra qualquer defeito de and\or material que fabrica (componentes eletrônicos) durante uma duração de 2 anos como de data de entrega. (Evidência documentário ser preservado)

O projector não está garantido contra a quebra que é o resultado de um choque externo, de um circuito curto ou de um aperto excessivo, nem contra as ondas elétricas devido à rede principal de corrente (provisão). (Veja naquele caso o contrato de seguro da casa)

Esta garantia é condicionada no respeito rígido pela nota de assembléia e manutenção. Em conformidade com esta garantia, a única obrigação que cai ao fabricante ou para o distribuidor será, na escolha de um deles, a substituição grátis ou o conserto do produto ou o elemento reconhecido defeituoso pelo serviço Pós Venda.

Todos os outros gastos serão debitados ao comprador. Para beneficiar desta garantia, qualquer produto teve de ser sujeito anteriormente ao serviço Pós Venda do fabricante ou do distribuidor cujo acordo é indispensável para qualquer substituição ou qualquer conserto.

A garantia não joga no caso de vício visível. Também são excluídos os defeitos e as deteriorações provocadas pelo uso normal, as imperfeições que são o resultado de um and\or de assembléia de um não emprego correspondente e foram percebidas as modificações do produto sem os escritos e consentimento preliminar do fabricante.

9. INFORMAÇÃO AMBIENTAL

De acordo com o diretiva 2002 Europeu / 96 / CE, relativo ao desperdício elétrico e eletrônico de equipamento (DEEE), o consumidor tem que entregar o produto usado aos pontos de recolha preparados para aquele propósito.

FR / MINI PROJECTEUR IMMERGE A LED, 500866
EN / UNDERWATER MINI LED PROJECTOR, 500866
ES / MINI PROYECTOR SUBACUATICA DE LED, 500866
IT / MINI PROIETTORE SUBACQUEA A LED, 500866
DE / UNTERWASSER MINI SCHEINWERFER MIT LED, 500866

LEDINPOOL

SEAMAID

DECLARATION CE DE CONFORMITE Les produits énumérés ci-dessus sont conformes à : La Directive de Compatibilité Electromagnétique 2014/30/UE. La Réglementation Européenne EN60598-1, EN60598-2-18 dans toutes ses modifications.	**EC DECLARATION OF CONFORMITY** The products listed above are in compliance with : Electromagnetic Compatibility Directive 2014/30/UE. European Standard EN60598-1, EN60598-2-18 in all its modifications.
DECLARACION CE DE CONFORMIDAD Los productos arriba enumerados se hallan conformes con: Directiva de Compatibilidad Electromagnética 2014/30/UE. Normativa Europea EN60598-1, EN60598-2-18 en todas sus modificaciones	**DICHIARAZIONE CE DI CONFORMITA** I prodotti di cui sopra adempiono alle seguenti direttive: Direttiva di Compatibilita Elettromagnetica 2014/30/UE. Normativa Europea EN60598-1, EN60598-2-18 in tutte le sue modifichie.
KONFORMITATSERKLARUNG CE Die oben aufgeführten Produkte sind konform mit: Richtlinie zur Elektromagnetischen Kompatibilität 2014/30/UE. Europäische Norm EN60598-1, EN60598-2-18 mit allen Änderungen.	

FR / Signature : EN / Signature: ES / Firma: IT / Firma: DE / Unterschrift:	**SAS ALPHADIF** BP 355 – 901 Avenue Alphonse Lavallée 83077 TOULON Cedex 9 – France	Toulon, le 30/07/2018 La Direction – Philippe POMA

FR / CARACTERISTIQUES TECHNIQUES
EN / TECHNICAL DATA
ES / CARACTERISTICAS TECNICAS
IT / DATI TECNICI
DE / TECHNISCHE ANGABEN

500866	FR	UK	ES	IT	ALL	PORT
LED	36	36	36	36	36	36
T [Kelvin]	RVB	RGB	RVA	RVB	RGB	RVA
CRI	-	-	-	-	-	-
⌛	15 000h	15 000h	15 000h	15 000h	15 000h	15 000h
Prog.	11couleurs 5 séquences	11 colours 5 sequences	11 colores 5 sequencias	11 colori 5 sequenze	11 Farben 5 Sequenzen	11 cores 5 sequências
🔑	On/Off	On/Off	On/Off	On/Off	On/Off	On/Off
V . Hz	~12V/50~60HZ	~12V/50~60HZ	~12V/50~60HZ	~12V/50~60HZ	~12V/50~60HZ	~12V/50~60HZ
Φ 180°	223 lumens ± 10% full RGB	223 lumens ± 10% full RGB	223 lumens ± 10% full RGB	223 lumens ± 10% full RGB	223 lumens ± 10% full RGB	223 lumens ± 10% full RGB
P max	6,8W ± 10%	6,8W ± 10%	6,8W ± 10%	6,8W ± 10%	6,8W ± 10%	6,8W ± 10%
Φ 120°	-	-	-	-	-	-
P >1h	-	-	-	-	-	-
PF	0,71	0,71	0,71	0,71	0,71	0,71
ON OFF	> 100 000	> 100 000	> 100 000	> 100 000	> 100 000	> 100 000

A UTILISER UNIQUEMENT AVEC UN TRANSFORMATEUR DE SECURITE
TO BE USED ONLY WITH A SECURITY TRANSFORMER
PARA USO EXCLUSIVO CON TRANSFORMADOR DE SEGURIDAD
DA UTILIZZARE ESCLUSIVAMENTE CON TRASFORMATORE DI SICUREZZA
NUR ZUSAMMEN MIT EINEM SICHERHEITSTRANSFORMATOR BENUTZEN

IP68 1,0m

CLASS III 12 VAC

GROUP 0 EN62471 : 2008

120°

Hg 0.0 mg

Instant Full Light

"Special use lamp, color changing mode not concerned by 1194/2012 performance"

When the light source reaches its end of life the whole luminaire shall be changed.

Use only in outdoor pool
Lamp not suitable for accent lighting

energ ΥΙΔΑ ΙΕΙΑ
енергия · ενεργεια
This luminaire includes integrated LED lamps
A++ A+ A C D E
L E D
Lamps in this luminaire can not be changed
RGB Light - 874/2012

Fabriqué en Chine et importé par / Made in China and imported by / Fabricado en China y importado por / Fabbricato in Cina e importato per / Hergestellt in China und eingeführt von:

ALPHADIF SAS, BP355, 83077 Toulon Cedex 9 , France
contact@seamaid-lighting.com
www.seamaid-lighting.com

V072018